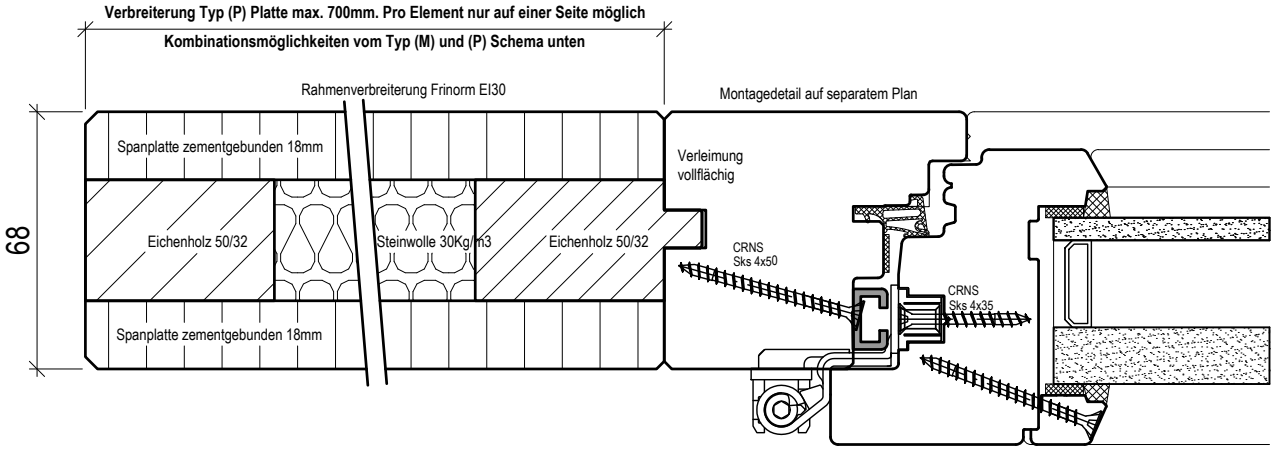

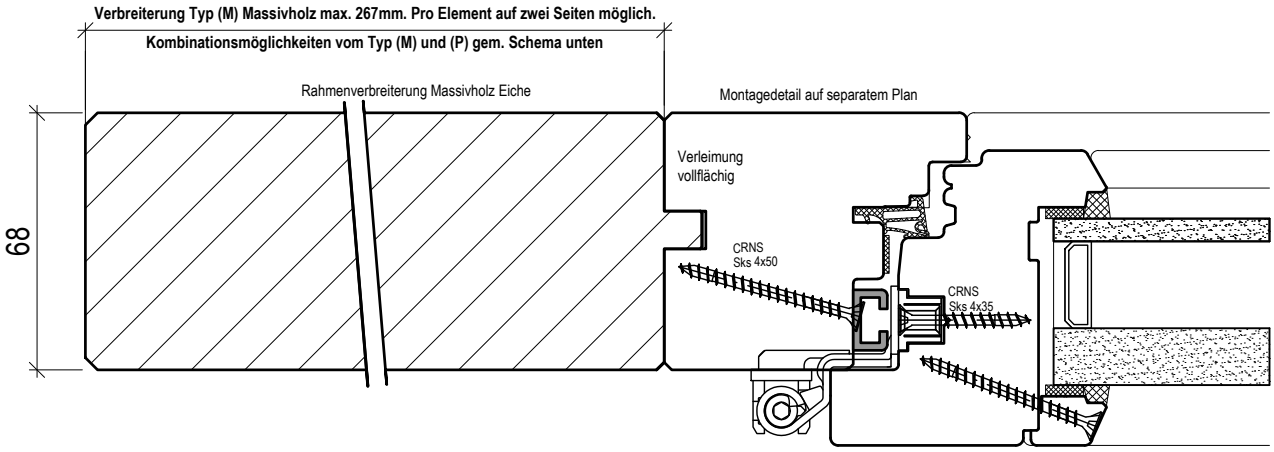

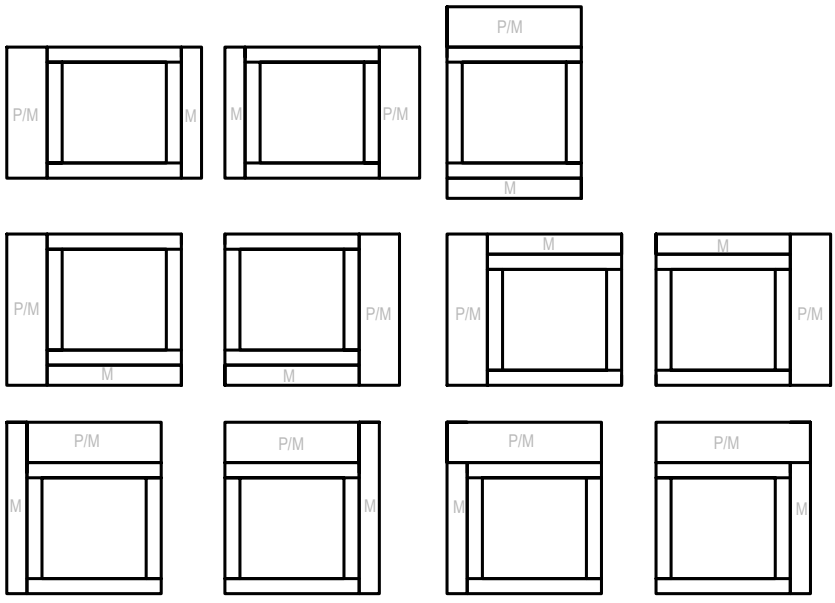

Brandschutzfenster EI30 Holz Typ: pure swiss EI30 (Sirius H)

Leibungsanschluss seiltich und oben mit Rahmenverbreiterung
Rahmenverbreiterungen Typ (M) Massiv und Typ (P) Platten Frinorm EI30

Kunde:
Architekt:

Gez. Jörg Schmassmann 03.01.2017
Rev. Glasdicke 44mm 10.02.17
Montage Datum:

M: 1:2

Tel. 062 888 80 50
info@alpsteg.ch
www.alpsteg.ch

Alpsteg Fenster AG

Dateiname:
EI 30 Holz pure swiss.dwg
Dateiablage:
S:\Kundenaufträge PROJEKTLEITER AVOR\Zeichnungen Spuler Cornelia\Alpsteg Fenster Fensterdetail\2_3_Holz\2_3_4_Brandschutzfenster Natur Pur + Plus 2\CAD_Zeichnungen
Druckdatum:
Blattgr: A4H

in Leibung 80-140
auf Anschlag 80-200

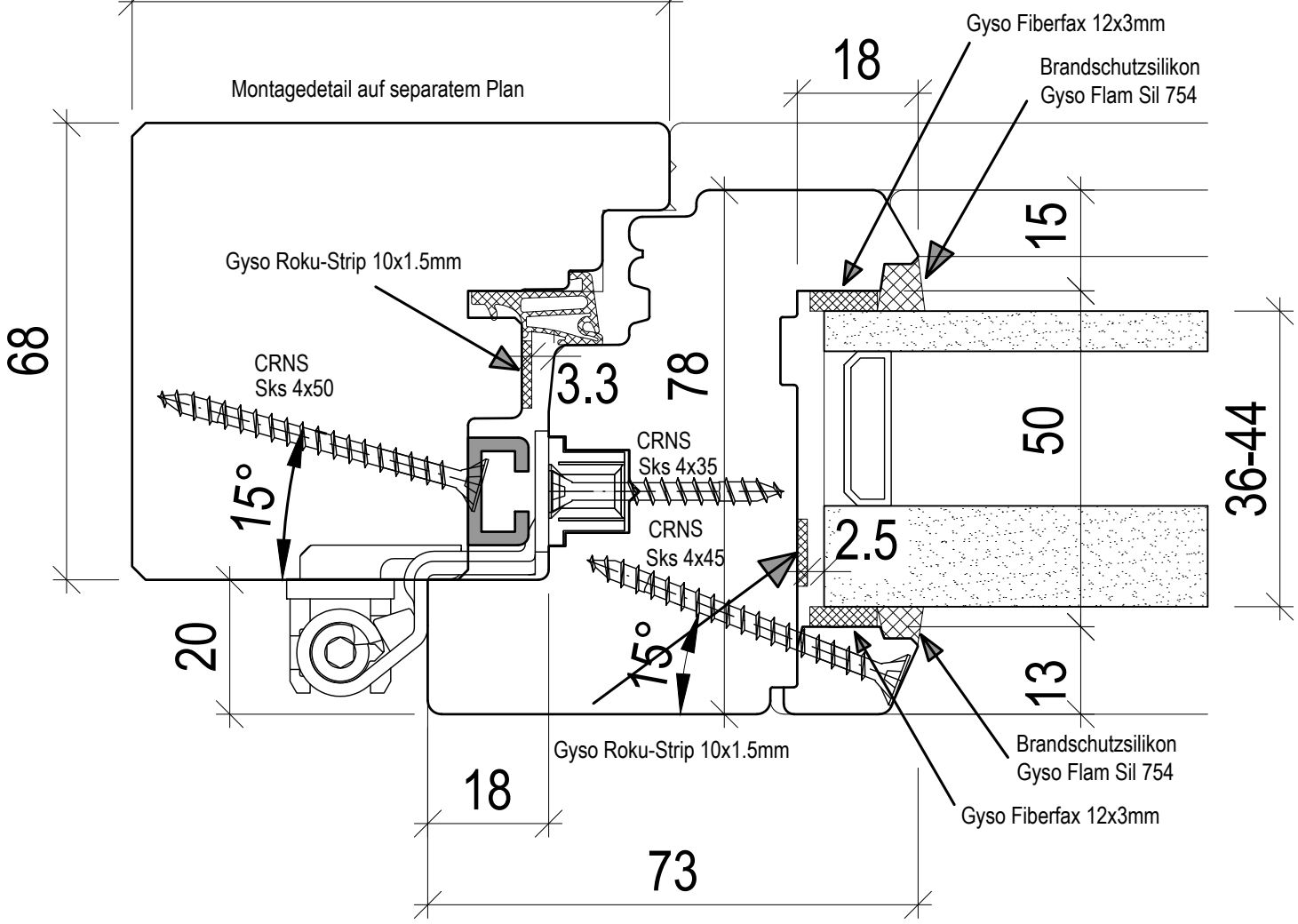

Brandschutzfenster EI30 Holz Typ: pure swiss EI30 (Sirius H)

Leibungsanschluss seiltich und oben
Beschlag Roto NT RC2

Kunde:
Architekt:

Gez. Jörg Schmassmann 03.01.2017
Rev. Glasdicke 44mm 10.02.17
Montage Datum:

M: 1:1

Tel. 062 888 80 50
info@alpsteg.ch
www.alpsteg.ch

Alpsteg Fenster AG

Dateiname:
EI 30 Holz pure swiss.dwg
Dateiablage:
S:\Kundenaufträge PROJEKTLEITER AVOR\Zeichnungen Spuler Cornelia\Alpsteg Fenster Fensterdetail\2_3_Holz\2_3_4_Brandschutzfenster Natur Pur + Pos. 2\CAD_Zeichnungen
Druckdatum:
Blattgr: A4H

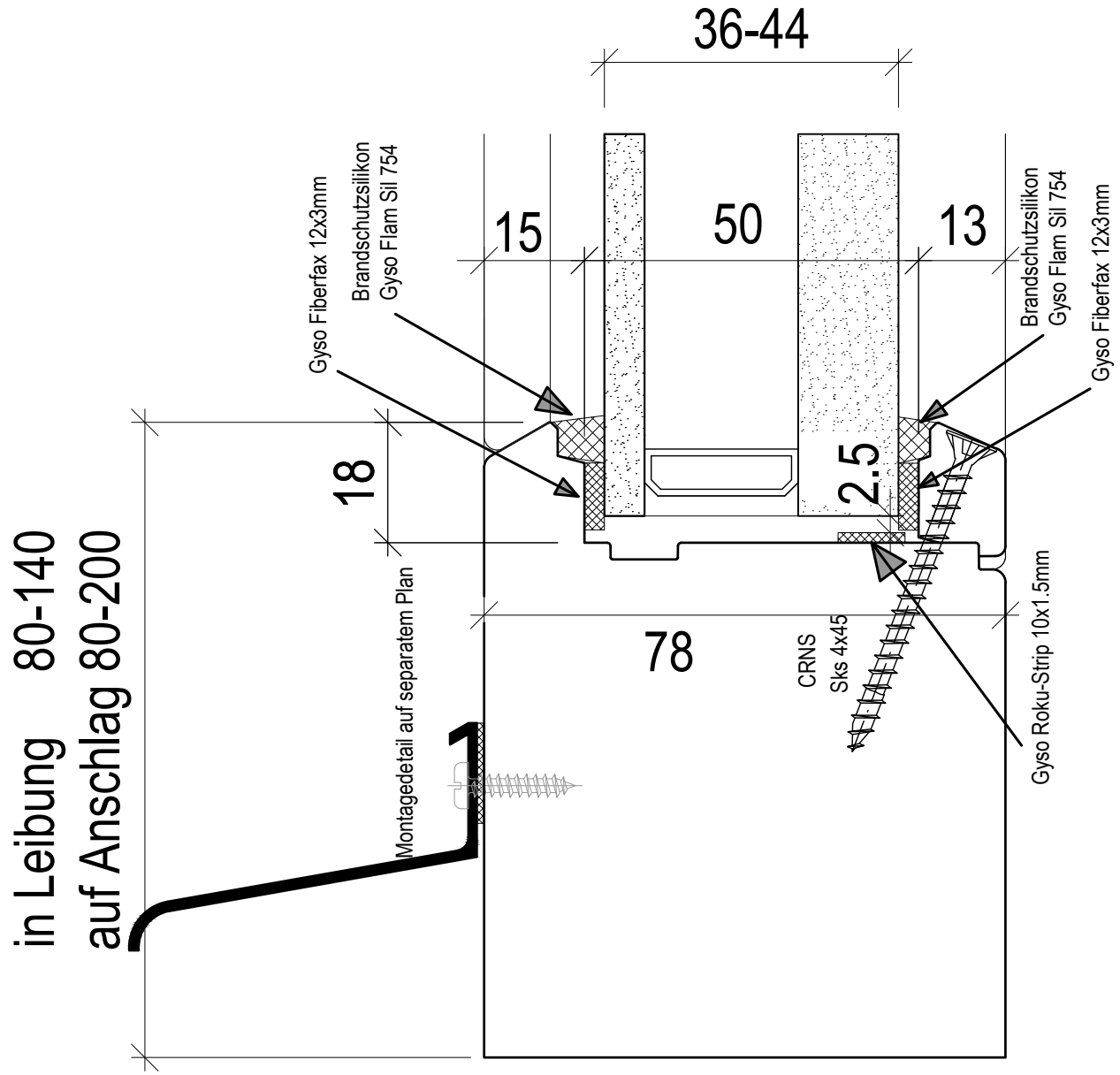

Rahmenverglasung EI30 Holz Typ: pure swiss EI30 (Sirius H)

Brüstungsanschluss

Kunde:
Architekt:

Gez. Jörg Schmassmann 03.01.2017
Rev. Glasdicke 44mm 10.02.17
Montage Datum:

M: 1:1

Tel. 062 888 80 50
info@alpsteg.ch
www.alpsteg.ch

Alpsteg Fenster AG

Dateiname:
EI 30 Holz pure swiss.dwg
Dateiablage:
S:\Kundenaufträge PROJEKTLEITER AVOR\Zeichnungen Spuler Cornelia\Alpsteg Fenster
Fensterdetail\2_3_Holz\2_3_4_Brandschutzfenster Natur Pur + Plus 2\CAD_Zeichnungen
Druckdatum: 10.02.17
Blattgr: A4H

in Leibung 80-140
auf Anschlag 80-200

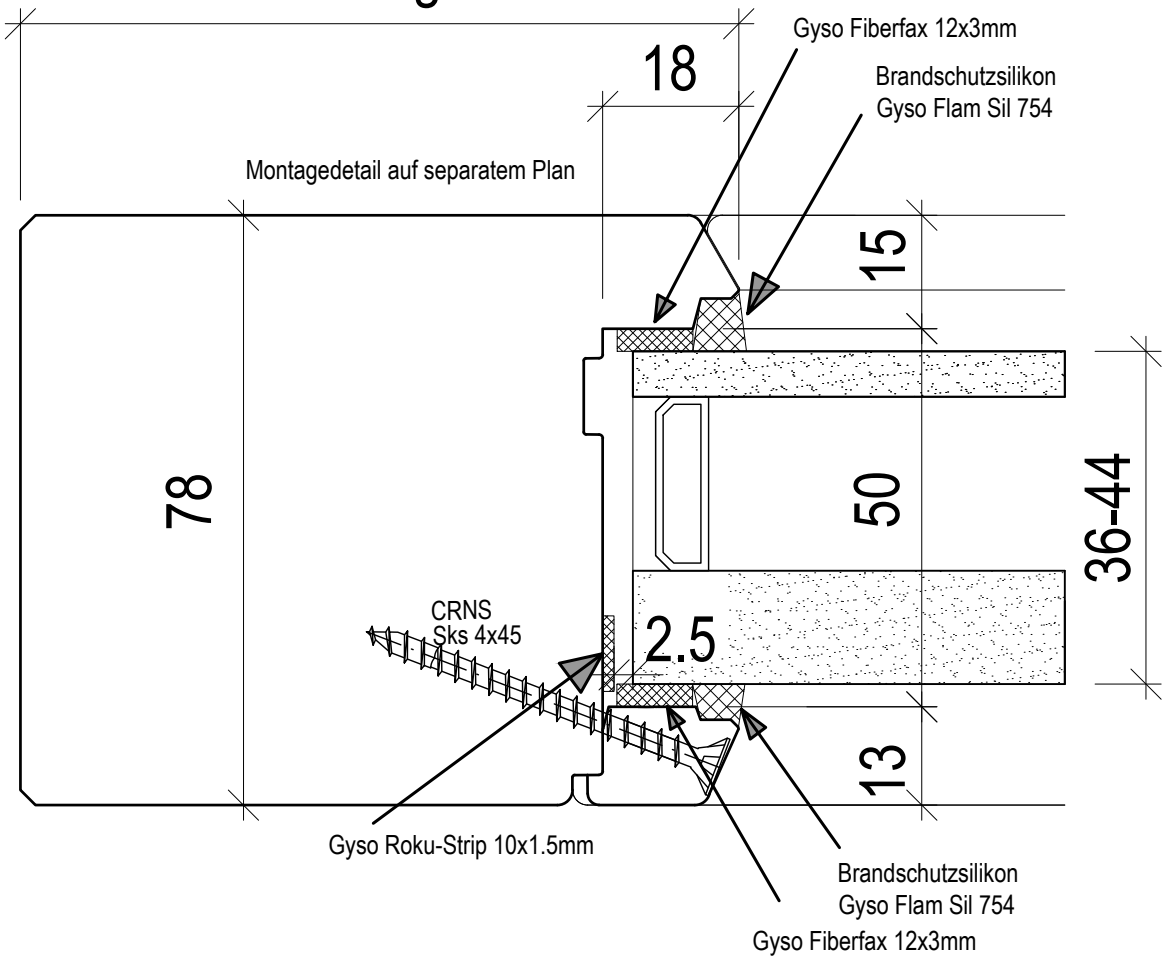

Rahmenverglasung EI30 Holz Typ: pure swiss EI30 (Sirius H)

Leibungsanschluss seiltich und oben

Kunde:
Architekt:

Gez. Jörg Schmassmann 03.01.2017
Rev. Glasdicke 44mm 10.02.17
Montage Datum:

M: 1:1

Tel. 062 888 80 50
info@alpsteg.ch
www.alpsteg.ch

Alpsteg Fenster AG

Dateiname:
EI 30 Holz pure swiss.dwg
Dateiablage:
S:\Kundenaufträge PROJEKTLEITER AVOR\Zeichnungen Spuler Cornelia\Alpsteg Fenster
Fensterdetail\2_3_Holz\2_3_4_Brandschutzfenster Natur Pur + Plus 2\CAD_Zeichnungen
Druckdatum:
Blattgr: A4H

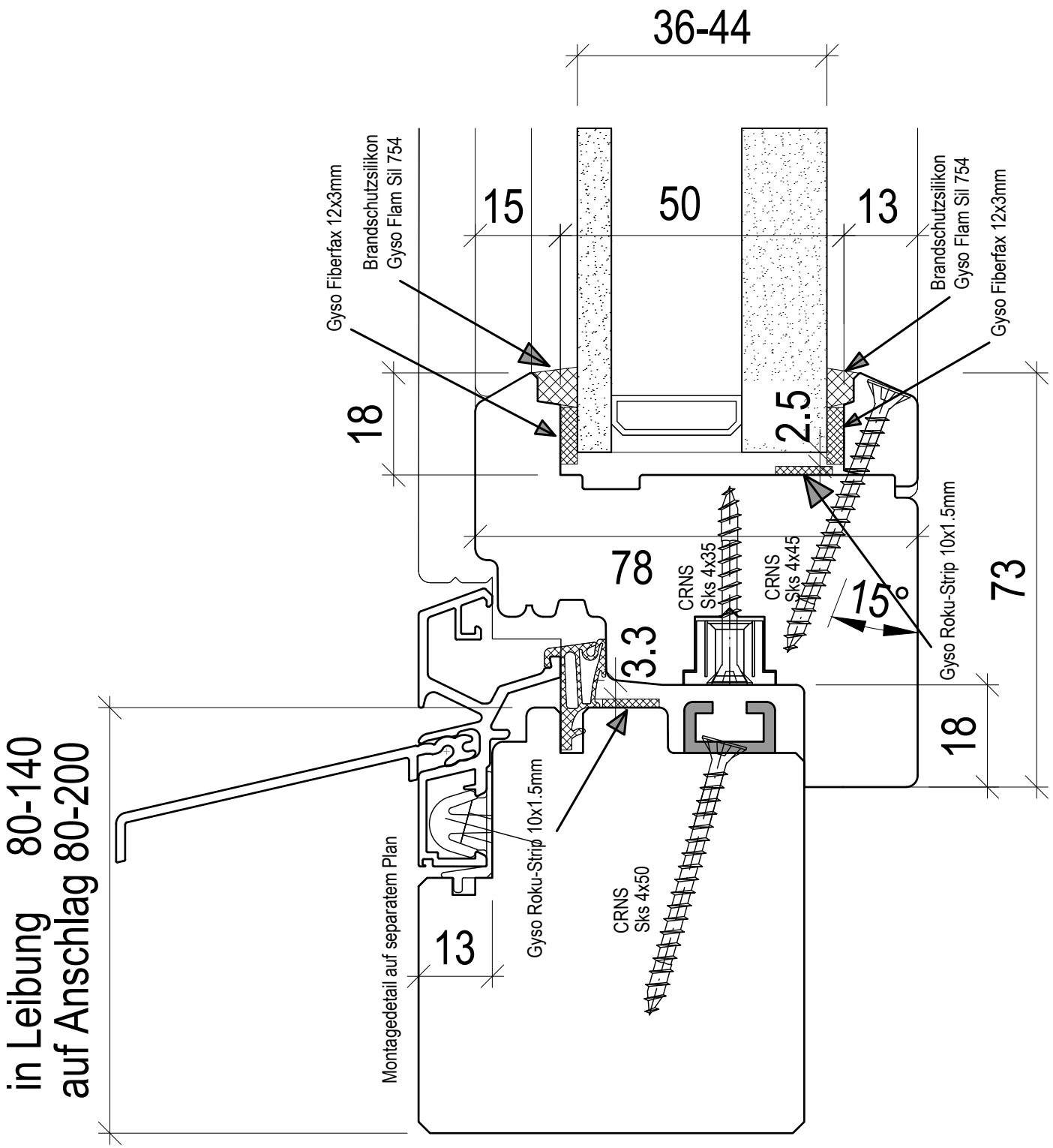

Brandschutzfenster EI30 Holz Typ: pure swiss EI30 (Sirius H)

Brüstungsanschluss
Mit Standard Wetterschenkel

Kunde:
Architekt:

Gez. Jörg Schmassmann 03.01.2017
Rev. Glasdicke 44mm 10.02.17
Montage Datum:

M: 1:1

Dateiname:
EI 30 Holz pure swiss.dwg
Dateiablage:
S:\Kundenaufträge PROJEKTLEITER AVOR\Zeichnungen Spuler Cornelia\Alpsteg Fenster Fensterdetail\2_3_Holz\2_3_4_Brandschutzfenster Natur Pur + Plus 2\CAD_Zeichnungen
Druckdatum: 10.02.17
Blattgr: A4H

Tel. 062 888 80 50
info@alpsteg.ch
www.alpsteg.ch

Alpsteg Fenster AG

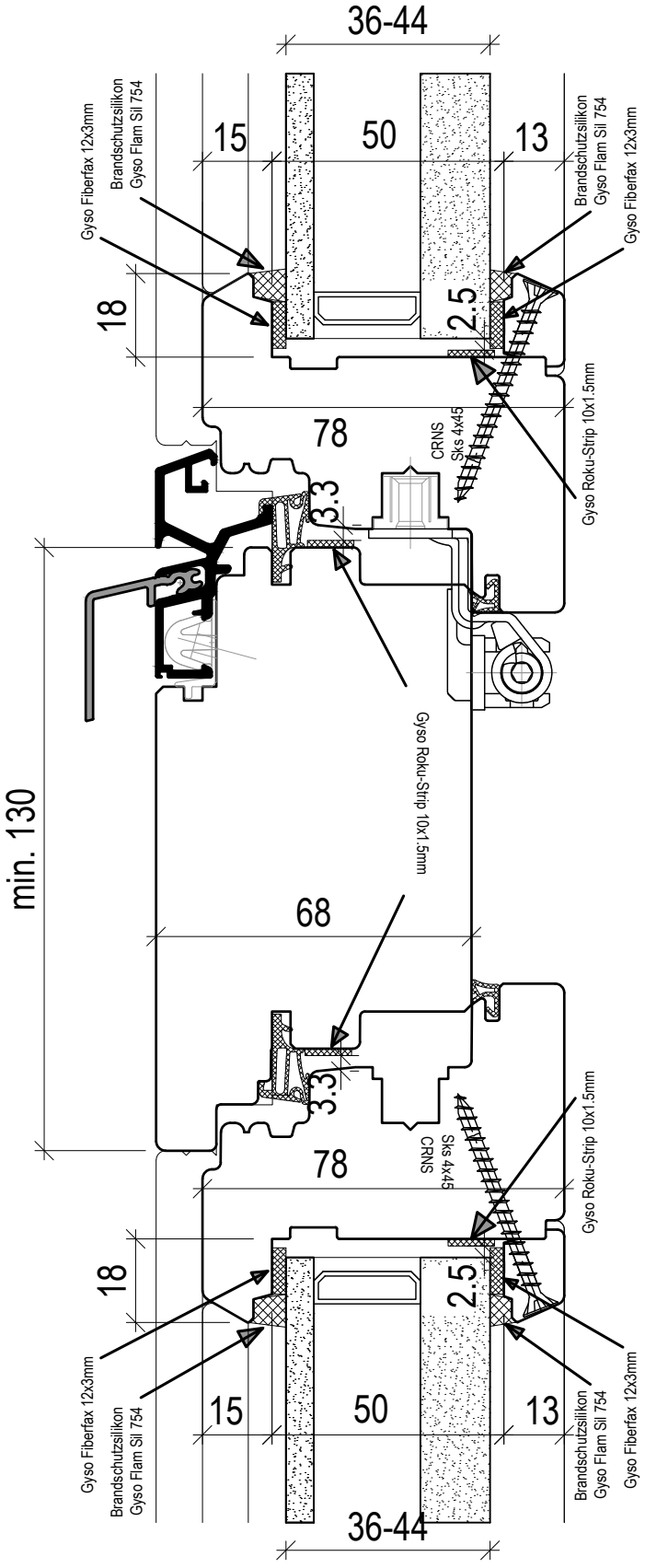

Brandschutzfenster EI30 Holz Typ: pure swiss EI30 (Sirius H)

Kämpfer

Kunde:

Architekt:

Gez. Jörg Schmassmann 03.01.2017

Rev. Glasdicke 44mm 10.02.17

Montage Datum:

M: 1:1.5

Tel. 062 888 80 50
info@alpsteg.ch
www.alpsteg.ch

Alpsteg Fenster AG

Dateiname:
EI 30 Holz pure swiss.dwg

Dateiablage:
S:\Kundenaufträge PROJEKTLEITER AVOR\Zeichnungen Spuler Cornelia\Alpsteg Fenster Fensterdetail\2_3_Holz\2_3_4_Brandschutzfenster Natur Pur + Plus 2\CAD_Zeichnungen

Druckdatum:

Blattgr: A4H

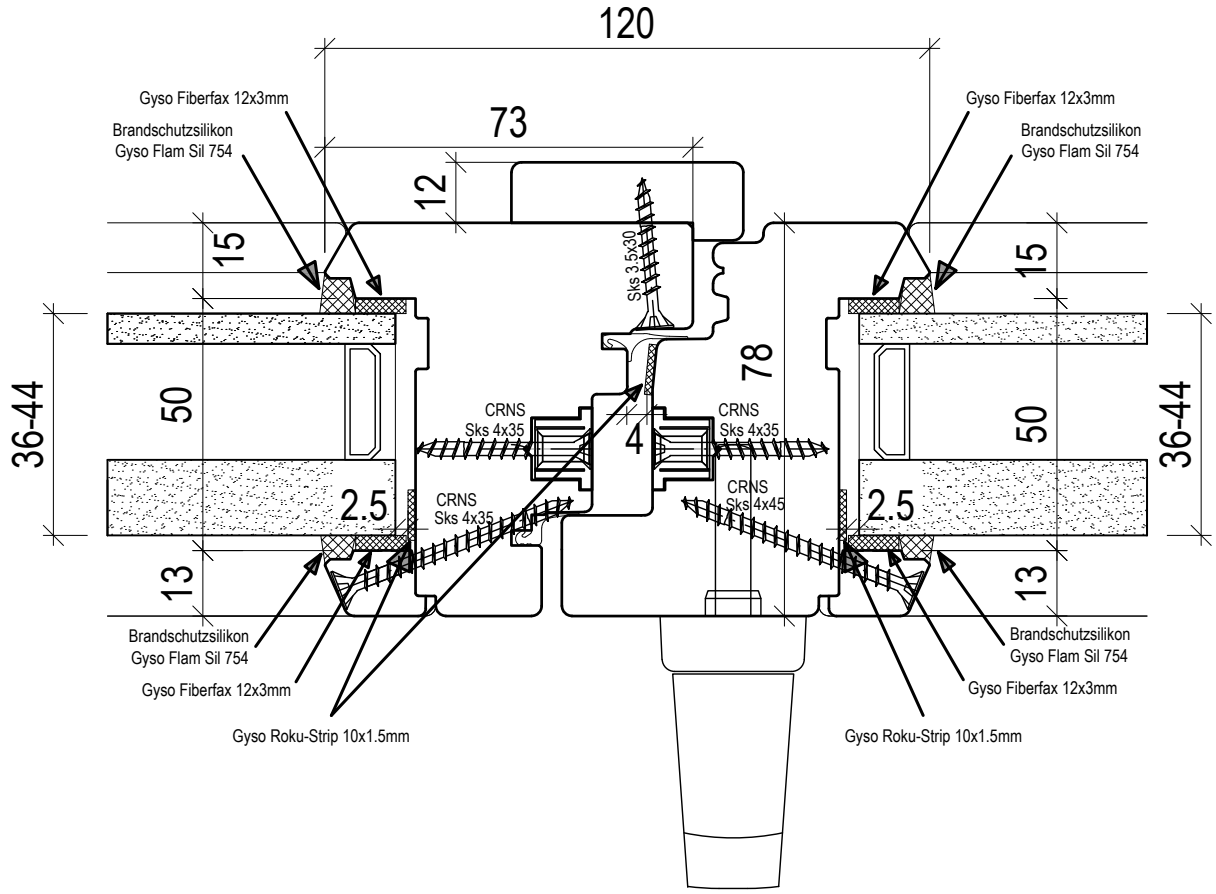

Brandschutzfenster EI30 Holz Typ: pure swiss EI30 (Sirius H)

Mittelpartie

Kunde:

Architekt:

Gez. Jörg Schmassmann 03.01.2017

Rev. Glasdicke 44mm 10.02.17

Montage Datum:

M: 1:1.5

Tel. 062 888 80 50
info@alpsteg.ch
www.alpsteg.ch

Alpsteg Fenster AG

Dateiname:
EI 30 Holz pure swiss.dwg

Dateiablage:
S:\Kundenaufträge PROJEKTLEITER AVOR\Zeichnungen Spuler Cornelia\Alpsteg Fenster Fensterdetail\2_3_Holz\2_3_4_Brandschutzfenster Natur Pur + Pos. 2\CAD_Zeichnungen

Druckdatum:

Blattgr: A4H

Sprosse Glastrennend min.80
Setzholz + Kämpfer min.102

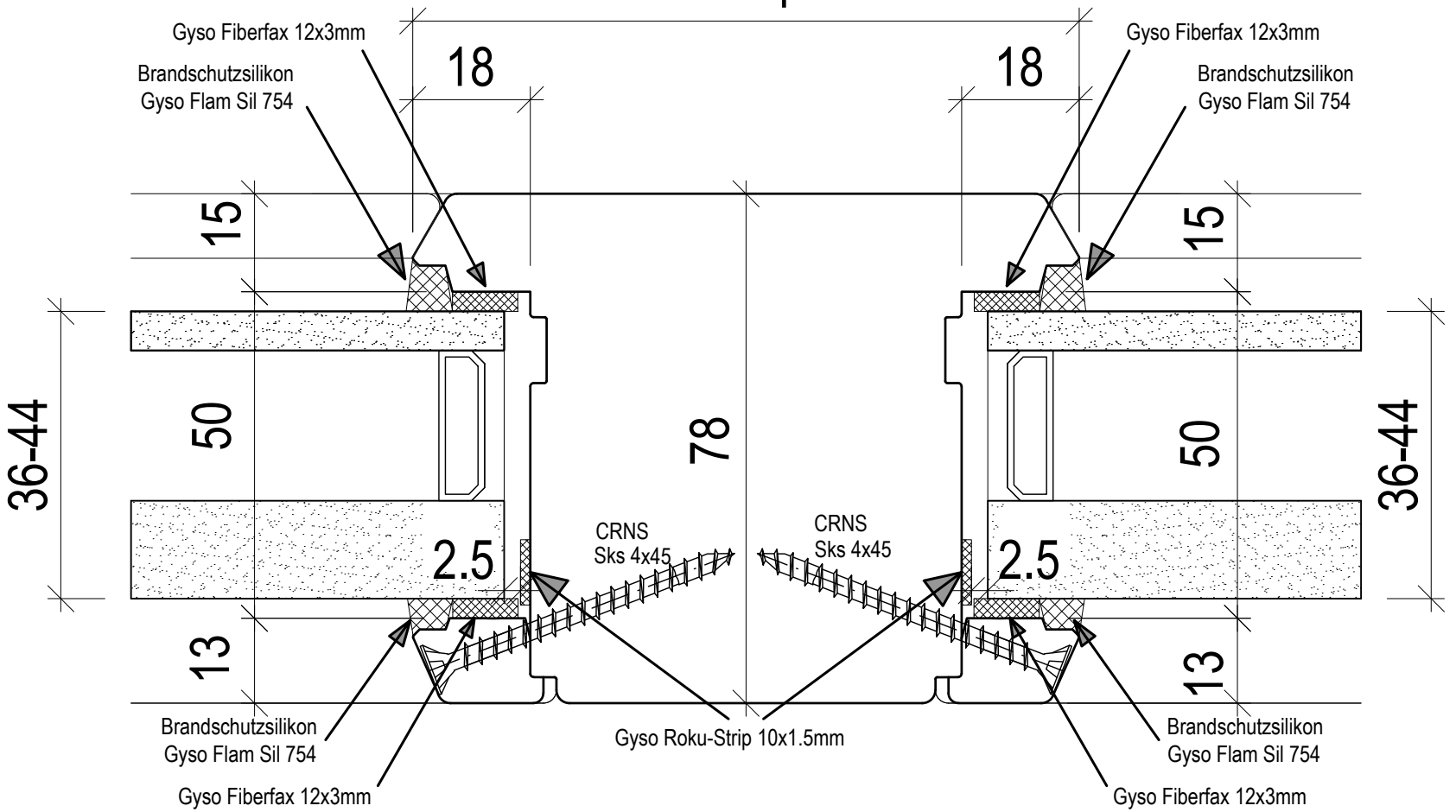

Rahmenverglasung EI30 Holz Typ: pure swiss EI30 (Sirius H)

Glastrennende Sprosse, Setzholz und Kämpfer

Tel. 062 888 80 50
info@alpsteg.ch
www.alpsteg.ch

Alpsteg Fenster AG

Kunde:
Architekt:

Gez. Jörg Schmassmann 03.01.2017
Rev. Glasdicke 44mm 10.02.17
Montage Datum:
M: 1:1

Dateiname:
EI 30 Holz pure swiss.dwg
Dateiablage:
S:\Kundenaufträge PROJEKTLEITER AVOR\Zeichnungen Spuler Cornelia\Alpsteg Fenster
Fensterdetail\2_3_Holz\2_3_4_Brandschutzfenster Natur Pur + Plus 2\CAD_Zeichnungen
Druckdatum:
01.11.2021 13:13:37
Blattgr: A4H

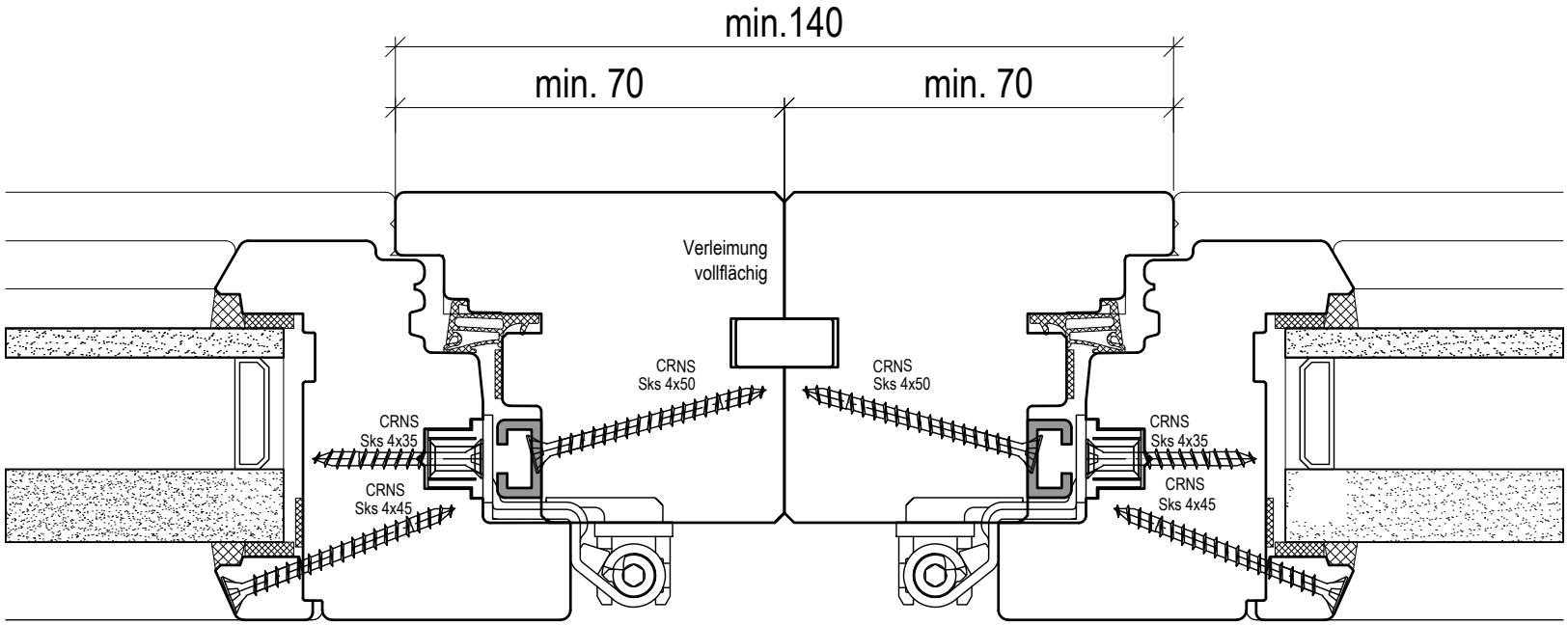

Brandschutzfenster EI30 Holz Typ: pure swiss EI30 (Sirius H)

Zusammenbau Flügel-Flügel

Tel. 062 888 80 50
info@alpsteg.ch
www.alpsteg.ch

Alpsteg Fenster AG

Kunde:
Architekt:

Gez. Jörg Schmassmann 03.01.2017
Rev. Glasdicke 44mm 10.02.17
Montage Datum:

M: 1:1.5

Dateiname:
EI 30 Holz pure swiss.dwg
Dateiablage:
S:\Kundenaufträge PROJEKTLEITER AVOR\Zeichnungen Spuler Cornelia\Alpsteg Fenster Profildetail\2_3_Holz\2_3_4_Brandschutzfenster Natur Pur + Pos. 2\CAD_Zeichnungen
Blattgr: A4H

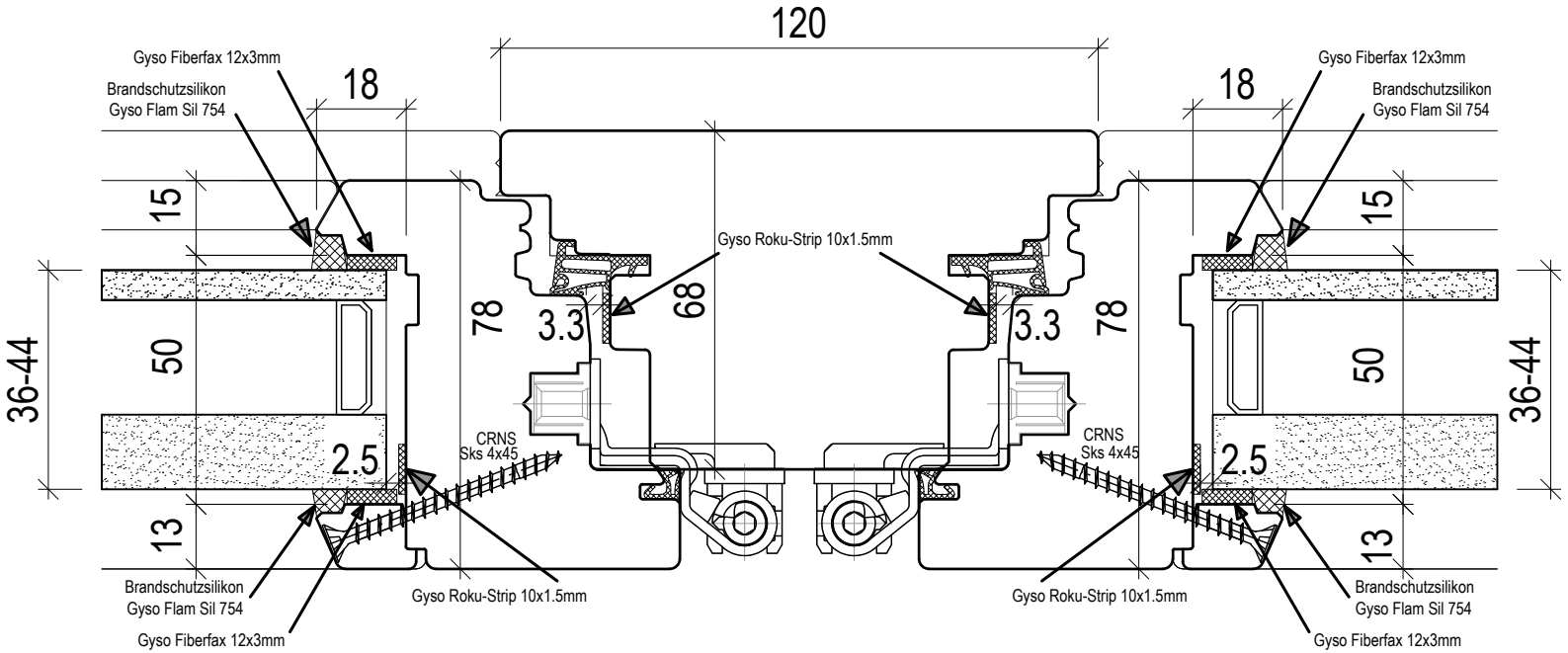

Brandschutzfenster EI30 Holz Typ: pure swiss EI30 (Sirius H)

Setzholz Flügel-Flügel

Kunde:

Architekt:

Tel. 062 888 80 50
info@alpsteg.ch
www.alpsteg.ch

Alpsteg Fenster AG

Gez. Jörg Schmassmann 03.01.2017
Rev. Glasdicke 44mm 10.02.17
Montage Datum:

M: 1:1.5

Dateiname:
EI 30 Holz pure swiss.dwg
Dateiablage:
S:\Kundenaufträge PROJEKTLEITER AVOR\Zeichnungen Spuler Cornelia\Alpsteg Fenster Fensterdetail\2_3_Holz\2_3_4_Brandschutzfenster Natur Pur + Pos. 2\CAD_Zeichnungen

Druckdatum:

Blattgr: A4H